資料１

座席表
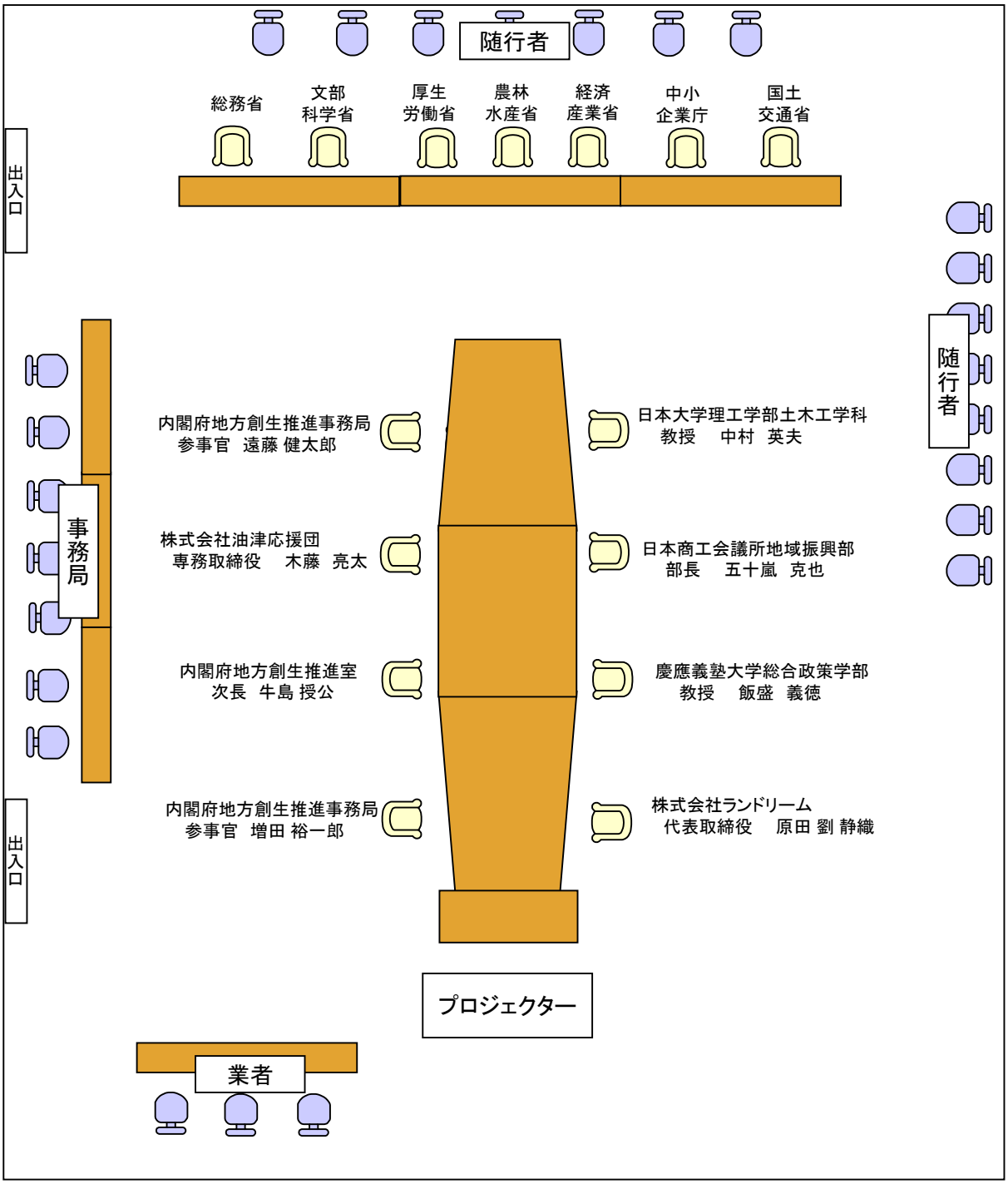
令和元年10月11日（金）
7階 特別会議室